ՍԱՀՄԱՆԱՓԱԿ ՊԱՏԱՍԽԱՆԱՏՎՈՒԹՅԱՄԲ ԸՆԿԵՐՈՒԹՅՈՒՆ

«ՇԻՆ ՆԱԽԱԳԻԾ»

ԱՇԽԱՏԱՆՔԱՅԻՆ ՆԱԽԱԳԻԾ

Հ.Հ. Արարատի մարզի Հովտաշեն համայնքի միջնակարգ դպրոցի սանհանգույցների վերանորոգում

Օբյեկտ № 15-11/52
Պայմանագիր՝ № ԱՄ-ԲԸԱՀ-ԱՇՁԲ-15/18-1
Պատվիրատու՝ Հ. Հ. Արարատի մարզպետարան

2015 թ.

ՍԱՀՄԱՆԱՓԱԿ ՊԱՏԱՍԽԱՆԱՏՎՈՒԹՅԱՄԲ ԸՆԿԵՐՈՒԹՅՈՒՆ

«ՇԻՆ ՆԱԽՆԱԽԱԳԻԾ

Հաստատում եմ
Արարատի մարզպետարանի
աշխատակազմի ղեկավար
______________ Ա. Մարգարյան

ԱՇԽԱՏԱՆՔԱՅԻՆ ՆԱԽԱԳԻԾ

Հ.Հ. Արարատի մարզի Հովտաշեն համայնքի միջնակարգ դպրոցի սանհանգույցների վերանորոգում

***Օբյեկտ՝* № 11-15/52**
***Պայմանագիր՝* № ԱՄ-ԲԸԱՀ-ԱՇՁԲ-15/18-1**
Պատվիրատու՝ Հ.Հ. Արարատի մարզպետարան

Տնօրեն՝ .... *Ն. Բունիաթյան*

Ն.Ճ. .... *Փ. Սուքիասյան*

Կ.տ.

Համաձայնեցված է
Հովտաշենի գյուղապետ Խ. Խաչատրյան
Դպրոցի տնօրեն Վ. Հովհաննիսյան

2015թ.

Բացատրագիր

Հ.Հ. Արարատի մարզի Հովտաշեն համայնքի միջնակարգ դպրոցի սանհանգույցների վերանորոգման աշխատանքային նախագիծը մշակված է Հ. Հ. Արարատի մարզպետարանի պատվերով՝ № ՀՀԱՄ-ԲԸԱՀ-ԱՇՁԲ-15/18 – 1 պայմանագրի շրջանակներում համաձայն Հ.Հ. Արարարտի մարզպետարանի կողմից տրամադրված նախագծային առաջադրանքի և Հ.Հ. Արարատի մարզի Հովտաշենի գյուղապետարանի կողմից 05. 11.2015թ. տրամադրված ճարտարապետահատակագծային առաջադրանքի հիման վրա:

Նախագծով նախատեսված է Հ.Հ. Արարատի մարզի Հովտաշեն համայնքի միջնակարգ դպրոցի 1-ին հարկում գտնվող դասասենյակը վերահատակագծվել է, որի արդյունքում ստացվել է 2 սանհանգույց համապատասխան 7.78 մ^2 և 5.2 մ^2 դասասենյակ 40.8 մ^2 մկերեսներով:
Սանհանգույցների միջնորմները իրականանցնել 20 սմ և 10 սմ հաստությամբ պ/բլոկներից: Միջնորմների շարվածքը ամրանավորել Ø6 Ac-I ամրաններով: Սանհանգոյցների խցիկների բաժանումները իրականացնել 10 սմ հաստությամբ պ/բլոկներով H=1.5 մ բարձրությամբ:
Շարվածքը ամրանավորել Ø6 Ac-I ամրաններով:
Սանհանգույցների հատակների վրա իրականացնել հարթեցնող շերտ B1.25 դասի բետոնով H = 40 մմ:
Սանհանգույցի հատակները իրականացնել կերամիկական հատակի սալերով, իսկ դասասենյակի հատակները իրականացնել լամինատով:
Սանհանգույցի բոլոր ներքին պատերը H=1.5 մ բարձրությամբ երեսապատել կերամիկական սալերով:
Սանհանգույցի օդափոխությունը իրականացնել Ø 100 մմ պոլիվինիքլորիդե խողովակներով ներմիանալով գործող օդափոխության բլոկներին:
Նախագիծը կատարված Հ. Հ. տարածքում գործող նորմատեխնիկական փաստաթղթերի պահանջների համաձայն:

Շին. մոնտաժային աշխատանքների ընդացքում առաջացած տեխնիկական խնդիրների համաձայնեցումը կատարվում է կապալառու կազմակերպության կողմից:

Հիմնական աշխատանքային լրակազմերի անվանում

Նշանակում	Անվանումը	Ծանոթ.
ՃՇ	Ճարտարապետաշինարարական մաս	
ԷՄ	Էլեկտրամատակարարման մաս	
ՀՄ	Հիդրոտեխնիկական մաս	
ՏՄ	Տեխնոլոգիակն մաս	

Հիմնական ՃՇ լրակազմի աշխատանքային գծագրերի անվանացանկ

Նշանակում	Անվանումը	Ծանոթ.
ՃՇ-1	Ընդհանուր բացատրագիր	
ՃՇ-2	Վերանորոգվող շինության լուսանկարներ	
ՃՇ-3	Գլխավոր հատակագիծ	
ՃՇ-4	Չափագրում	
ՃՇ-5	Վերանորոգվող հատվածի հատակագիծ Մ1:50	
ՃՇ-6	Վերանորոգվող հատվածի հատակագիծ Մ1:25	
ՃՇ-7	Հատակների հատակագիծ	
ՃՇ-8	Դռների մասնագիր	
ՃՇ-9	Օդափոխության սխեմա	
ՃՇ-10	Աշխատանքային ծավալների ամփոփաթերթ	

Պատվիրատու՝ Հ.Հ. Արարատի մարզպետարան				Հ.Հ. Արարատի մարզի Հովտաշեն համայնքի միջ. դպրոցի սանհանգույցների վերանորոգում			Օբյեկտ՝ №15-11/52
Պաշտ.	Ա. Հ. Ա	Ստորագ.	Ա.Ա.				
Տնօրեն՝	Ն. Բունիաթյան			Ճարտարապետաշինարարական մաս	ՓՈՒԼ	ԹԵՐԹ	ԹԵՐԹԵՐ
					ԱՆ	ՃՇ-1	21
				Ընդհանուր բացատրագիր	«ՇԻՆ ՆԱԽԱԳԻԾ» ՍՊԸ ԼԻՑ. N 15891 2015թ.		

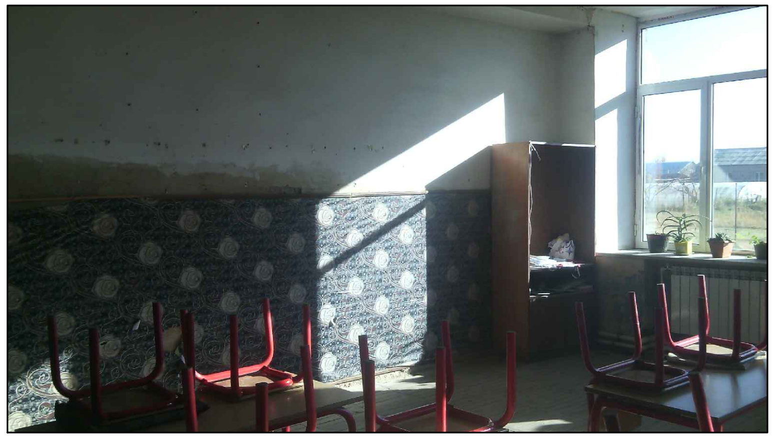

<table>
<tr><td colspan="4">Պատվիրատու՝
Հ.Հ. Արարատի մարզպետարան</td><td colspan="2">Հ.Հ. Արարատի մարզի Հովտաշեն համայնքի միջ. դպրոցի սանհանգույցների վերանորոգում</td><td colspan="3">Օբյեկտ՝ №15-11/52</td></tr>
<tr><td>Պաշտ.</td><td>Ա. Հ. Ա</td><td>Ստորագ.</td><td>Ա.Ա.</td><td colspan="2" rowspan="3">Ճարտարապետաշինարարական մաս</td><td>ՓՈՒԼ</td><td>ԹԵՐԹ</td><td>ԹԵՐԹԵՐ</td></tr>
<tr><td>Տնօրեն՝</td><td>Ն. Բունիաթյան</td><td></td><td></td><td>ԱՆ</td><td>ՃՇ-2</td><td>21</td></tr>
<tr><td></td><td></td><td></td><td></td><td colspan="3" rowspan="4">«ՇԻՆ ՆԱԽԱԳԻԾ» ՍՊԸ
ԼԻՑ. N 15891
2015թ.</td></tr>
<tr><td></td><td></td><td></td><td></td><td colspan="2" rowspan="3">Վերանորոգվող շինության լուսանկարներ</td></tr>
<tr><td></td><td></td><td></td><td></td></tr>
<tr><td></td><td></td><td></td><td></td></tr>
</table>

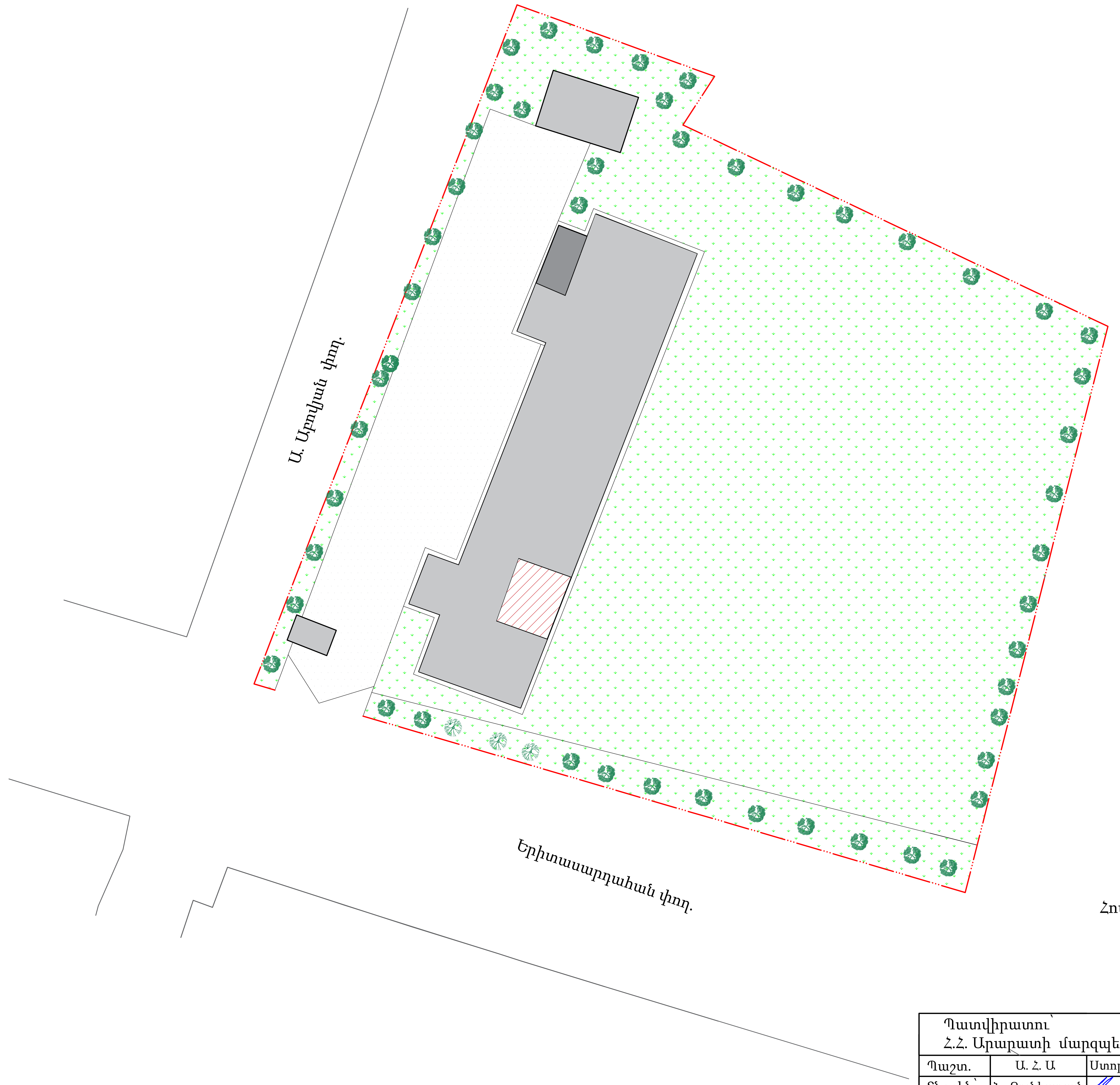

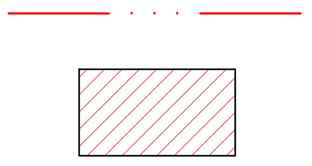

« Համաձայնեցված է »

Հովտաշեն համայնքի ղեկավար Խ. Խաչատրյան

<table>
<tr><td colspan="4">Պատվիրատու՝
Հ.Հ. Արարատի մարզպետարան</td><td colspan="3">Հ.Հ. Արարատի մարզի Հովտաշեն համայնքի միջ. դպրոցի սանհանգույցների վերանորոգում</td><td>Օբյեկտ՝ №15-11/52</td></tr>
<tr><td>Պաշտ.</td><td>Ա. Հ. Ա</td><td>Ստորագ.</td><td>Ա.Ա.</td><td colspan="2" rowspan="2">Ճարտարապետաշինարարական մաս</td><td>ՓՈՒԼ</td><td>ԹԵՐԹ</td><td>ԹԵՐԹԵՐ</td></tr>
<tr><td>Տնօրեն՝</td><td>Ն. Բունիաթյան</td><td></td><td></td><td>ԱՆ</td><td>ՃՇ-3</td><td>21</td></tr>
<tr><td></td><td></td><td></td><td></td><td colspan="2" rowspan="4">Գլխավոր հատակագիծ
Մ 1:250</td><td colspan="3" rowspan="4">«ՇԻՆ ՆԱԽԱԳԻԾ» ՍՊԸ
Լից. N 15891
2015թ.</td></tr>
<tr><td></td><td></td><td></td><td></td></tr>
<tr><td></td><td></td><td></td><td></td></tr>
<tr><td></td><td></td><td></td><td></td></tr>
</table>

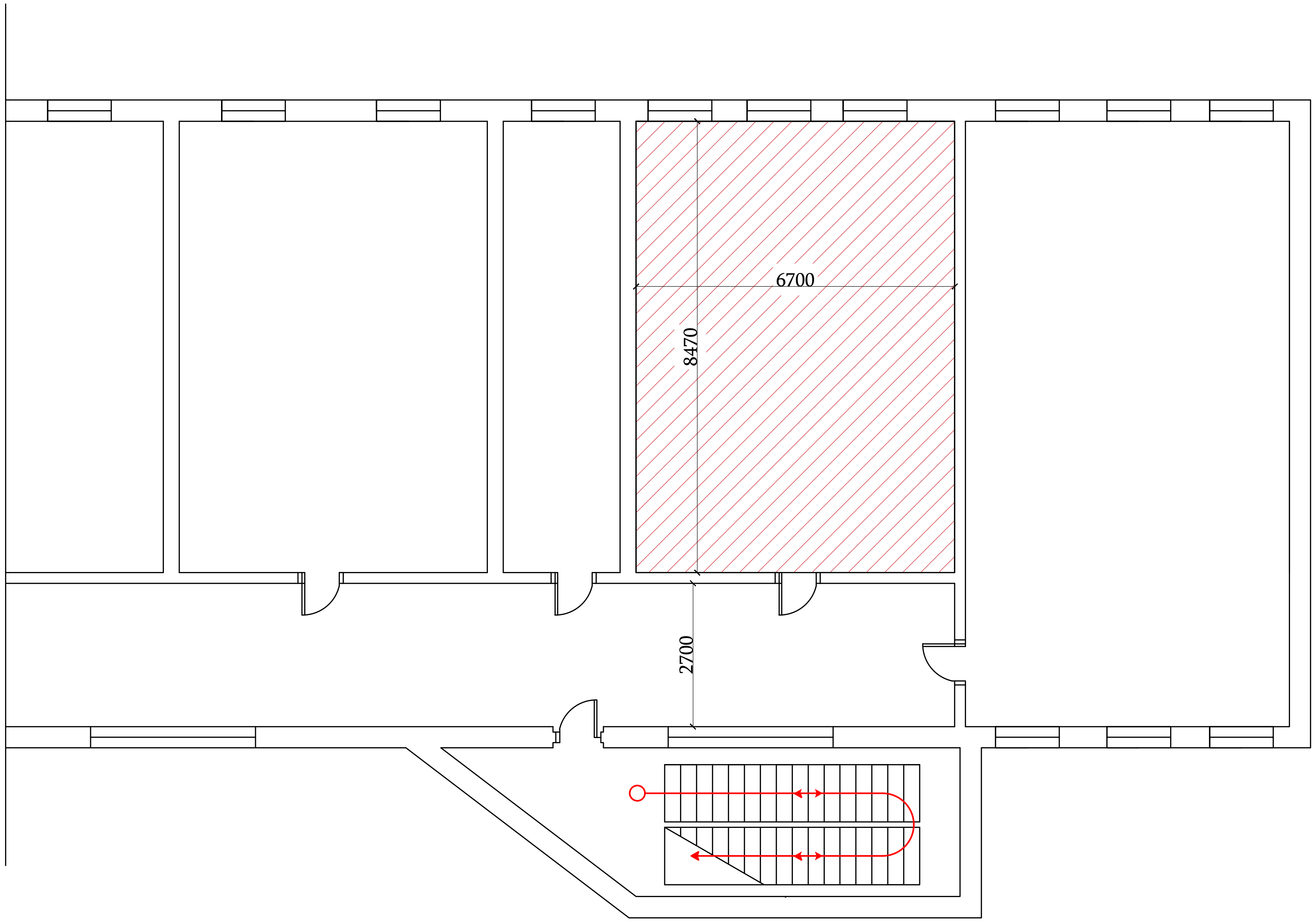

ԾԱՆՈԹՈՒԹՅՈՒՆ

Բոլոր չափերը տրված են մմ-ով:

Պայմանական նշաններ

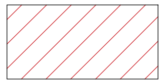

Վերանորոգվող հատված

Պատվիրատու՝ Հ.Հ. Արարատի մարզպետարան				Հ.Հ. Արարատի մարզի Հովտաշեն համայնքի միջ. դպրոցի սանհանգույցների վերանորոգում			Օբյեկտ՝ №15-11/52
Պաշտ.	Ա. Հ. Ա	Ստորագ.	Ա.Ա.				
Տնօրեն՝	Ն. Բունիաթյան			Ճարտարապետաշինարարական մաս	ՓՈՒԼ	ԹԵՐԹ	ԹԵՐԹԵՐ
					ԱՆ	ՃՇ-4	21
				Չափագրում Մ 1:100	«ՇԻՆ ՆԱԽԱԳԻԾ» ՍՊԸ Լից. N 15891 2015թ.		

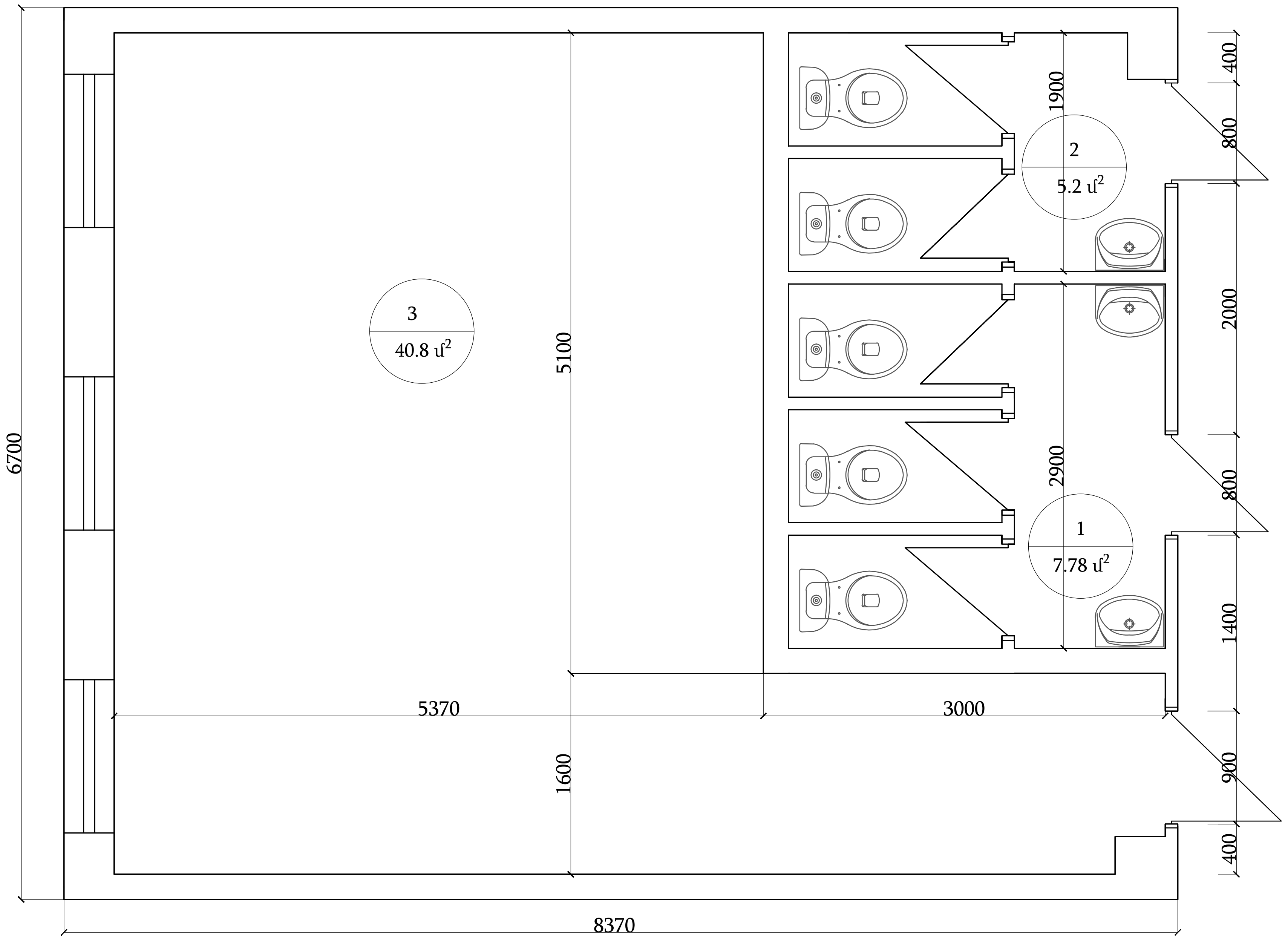

Վերահատակագծվող սենյակների անվանացանկ

Հ/Հ	Անվանումը	Մակերեսը (մ²)
1	Սանհանգույց	7.78
2	Սանհանգույց	5.2
3	Դասասենյակ	40.8

ԾԱՆՈԹՈՒԹՅՈՒՆ

Բոլոր չափերը տրված են մմ-ով:

Պատվիրատու՝ Հ.Հ. Արարատի մարզպետարան				Հ.Հ. Արարատի մարզի Հովտաշեն համայնքի միջ. դպրոցի սանհանգույցների վերանորոգում			Օբյեկտ՝ №15-11/52
Պաշտ.	Ա. Հ. Ա	Ստորագ.	Ա.Ա.				
Տնօրեն՝	Ն. Բունիաթյան			Ճարտարապետաշինարարական մաս	ՓՈՒԼ	ԹԵՐԹ	ԹԵՐԹԵՐ
					ԱՆ	ՃՇ-5	21
				Վերանորոգվող հատվածի հատակագիծ Մ 1:50	«ՇԻՆ ՆԱԽԱԳԻԾ» ՍՊԸ ԼԻՑ. N 15891 2015թ.		

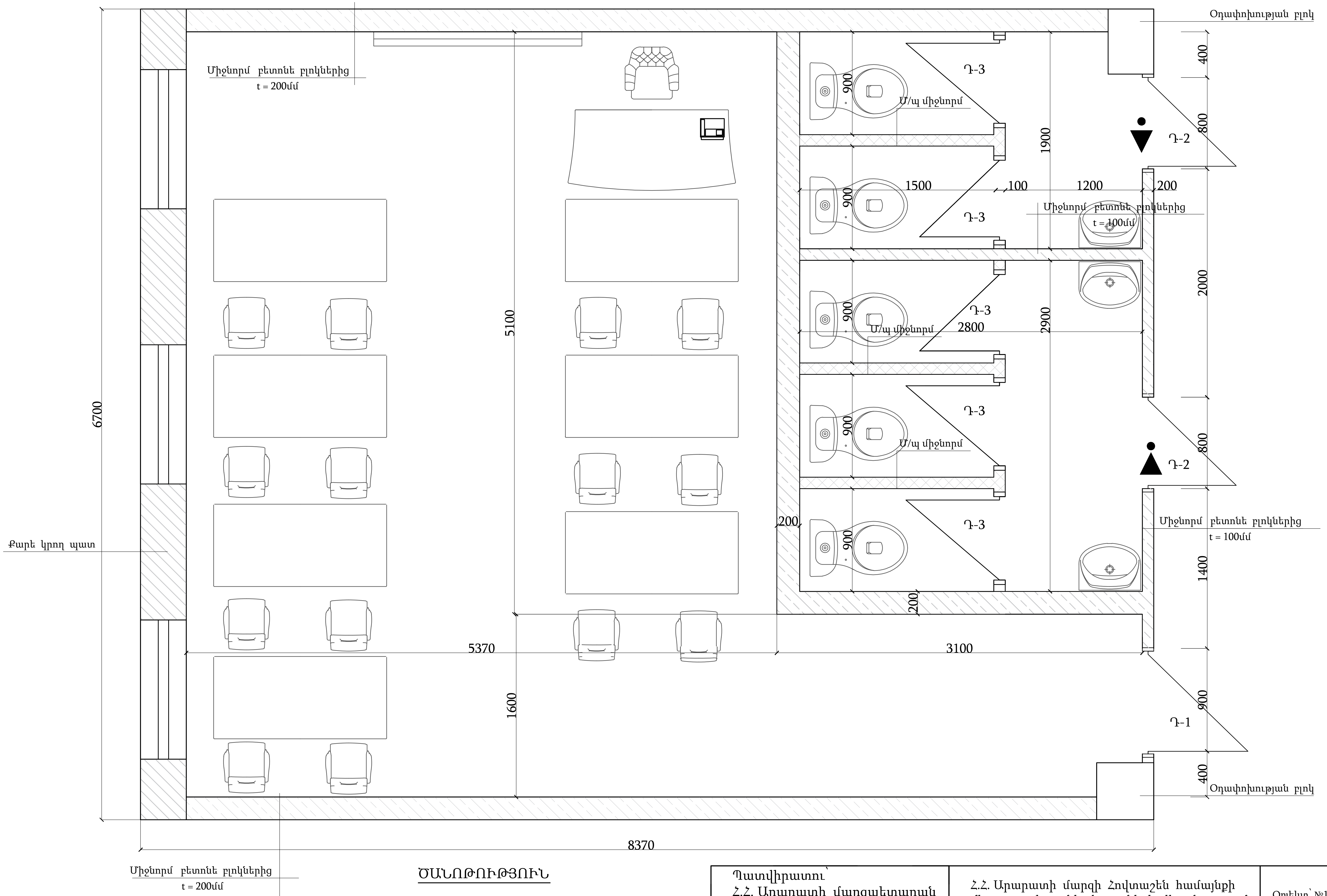

ԾԱՆՈԹՈՒԹՅՈՒՆ

Բոլոր չափերը տրված են մմ-ով:
Մուտքի բոլոր դռները բացվում են դեպի դուրս:
Սանհանգոյցի խցիկների դռները դեպի ներս:
Սանհանգույցի պատերը երեսապատել խեցե սալերով H=1.5 մ:

Պատվիրատու՝ Հ.Հ. Արարատի մարզպետարան				Հ.Հ. Արարատի մարզի Հովտաշեն համայնքի միջ. դպրոցի սանհանգույցների վերանորոգում			Օբյեկտ՝ №15-11/52
Պաշտ.	Ա. Հ. Ա	Ստորագ.	Ա.Ա.				
Տնօրեն՝	Ն. Բունիաթյան			Ճարտարապետաշինարարական մաս	ՓՈՒԼ	ԹԵՐԹ	ԹԵՐԹԵՐ
					ԱՆ	ՃՇ-6	21
				Վերանորոգվող հատվածի հատակագիծ Մ 1:25	«ՇԻՆ ՆԱԽԱԳԻԾ» ՍՊԸ Լից. N 15891 2015թ.		

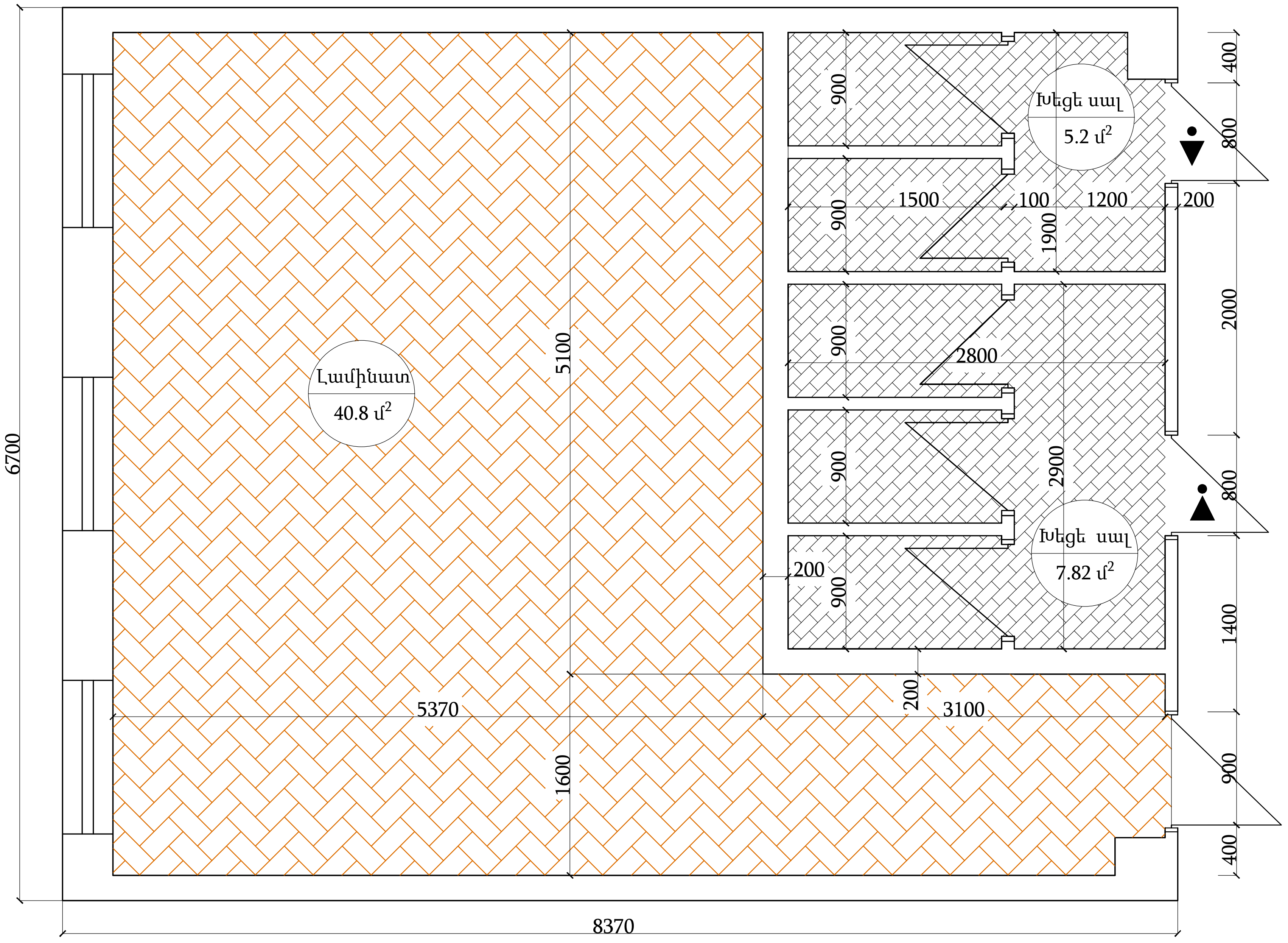

Հատակների երեսապատման մանագիր			
Հ/Հ	Անվանումը	Պայմ. նշան.	Միավորը (մ^2)
Հ/Հ	Խցե սալ		13.02
Հ/Հ	Լամինատե մանրահատակ		40.8

ԾԱՆՈԹՈՒԹՅՈՒՆ

Բոլոր չափերը տրված են մմ-ով:
Սանհանգույցի հատակները իրականացնելուց առաջ պարտադիր կատարել հատակների ջրամեկուսացում:

Հատակների կտրվածք	
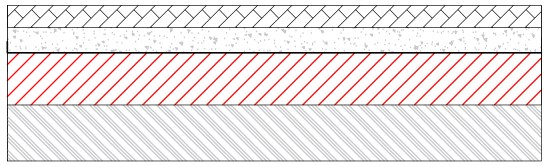 1. 2. 3. 4.	1. Խեցեսալ 2. Սոսնձե շաղախ 3. Հարթեցնող շերտ B12.5 դասի բետոնից H= 40 մմ 4. Գոյություն ունեցող բետոնե շերտ
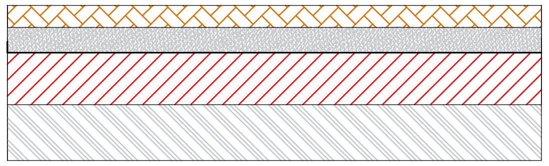 1. 2. 3. 4.	1. Լամինատե մանրահատակ 2. Սպունգի ենթաշերտ 3. Հարթեցնող շերտ B12.5 դասի բետոնից H= 40 մմ 4. Գոյություն ունեցող բետոնե շերտ

Պատվիրատու՝ Հ.Հ. Արարատի մարզպետարան				Հ.Հ. Արարատի մարզի Հովտաշեն համայնքի միջ. դպրոցի սանհանգույցների վերանորոգում		Օբյեկտ՝ №15-11/52	
Պաշտ.	Ա. Հ. Ա	Ստորագ.	Ա.Ա.	Ճարտարապետաշինարարական մաս	ՓՈՒԼ	ԹԵՐԹ	ԹԵՐԹԵՐ
Տնօրեն՝	Ն. Բունիաթյան				ԱՆ	ՃՇ-7	21
				Հատակների հատակագիծ Մ 1:50	«ՇԻՆ ՆԱԽԱԳԻԾ» ՍՊԸ Լից. N 15891 2015թ.		

Դռների մասնագիր

Դուռ Դ -1

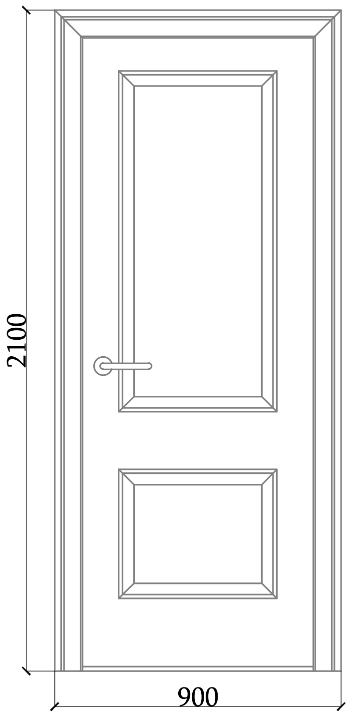

Մետաղապլաստե սպիտակ դուռ
Քանակը՝ 1 հատ
Մեկ հատի մակերեսը՝ 1.89 մ^2
Ընդամենը 1.89 մ^2

Դուռ Դ -2

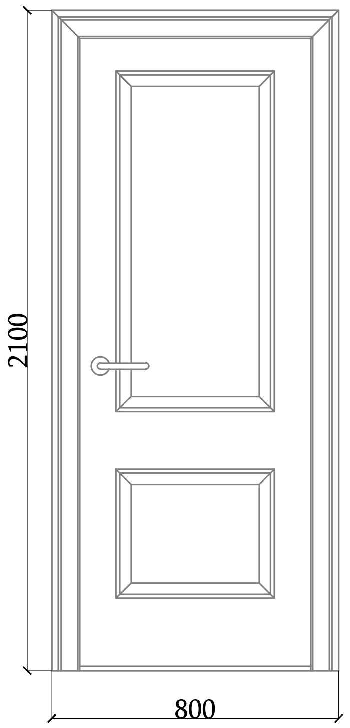

Մետաղապլաստե սպիտակ դուռ
Քանակը՝ 2 հատ
Մեկ հատի մակերեսը՝ 1.68 մ^2
Ընդամենը 3.36 մ^2

ԾԱՆՈԹՈՒԹՅՈՒՆ

Բոլոր չափերը տրված են մմ-ով:

Սանհանգույցի խցիկների դռան մասնագիր

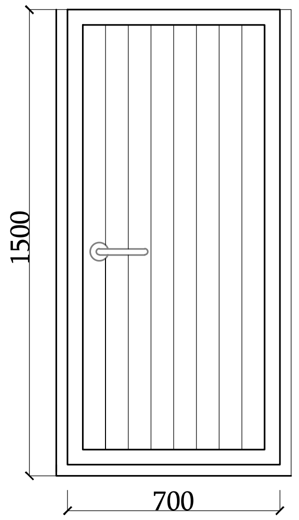

Մ/պ սպիտակ դուռ
Քանակը՝ 5 հատ
Մեկ հատի մակերեսը՝ 1.05 մ^2
Ընդամենը 5.25 մ^2

ԾԱՆՈԹՈՒԹՅՈՒՆ

Բոլոր չափերը տրված են մմ-ով:
Դռները պատվիրելուց առաջ կատարել փաստացի չափագրում:

Պատվիրատու՝ Հ.Հ. Արարատի մարզպետարան				Հ.Հ. Արարատի մարզի Հովտաշեն համայնքի միջ. դպրոցի սանհանգույցների վերանորոգում			Օբյեկտ՝ №15-11/52
Պաշտ.	Ա. Հ. Ա	Ստորագ.	Ա.Ա.				
Տնօրեն՝	Ն. Բունիաթյան			Ճարտարապետաշինարարական մաս	ՓՈՒԼ	ԹԵՐԹ	ԹԵՐԹԵՐ
					ԱՆ	ՃՇ-8	21
				Դռների մասնագիր	«ՇԻՆ ՆԱԽԱԳԻԾ» ՍՊԸ ԼԻՑ. N 15891 2015թ.		

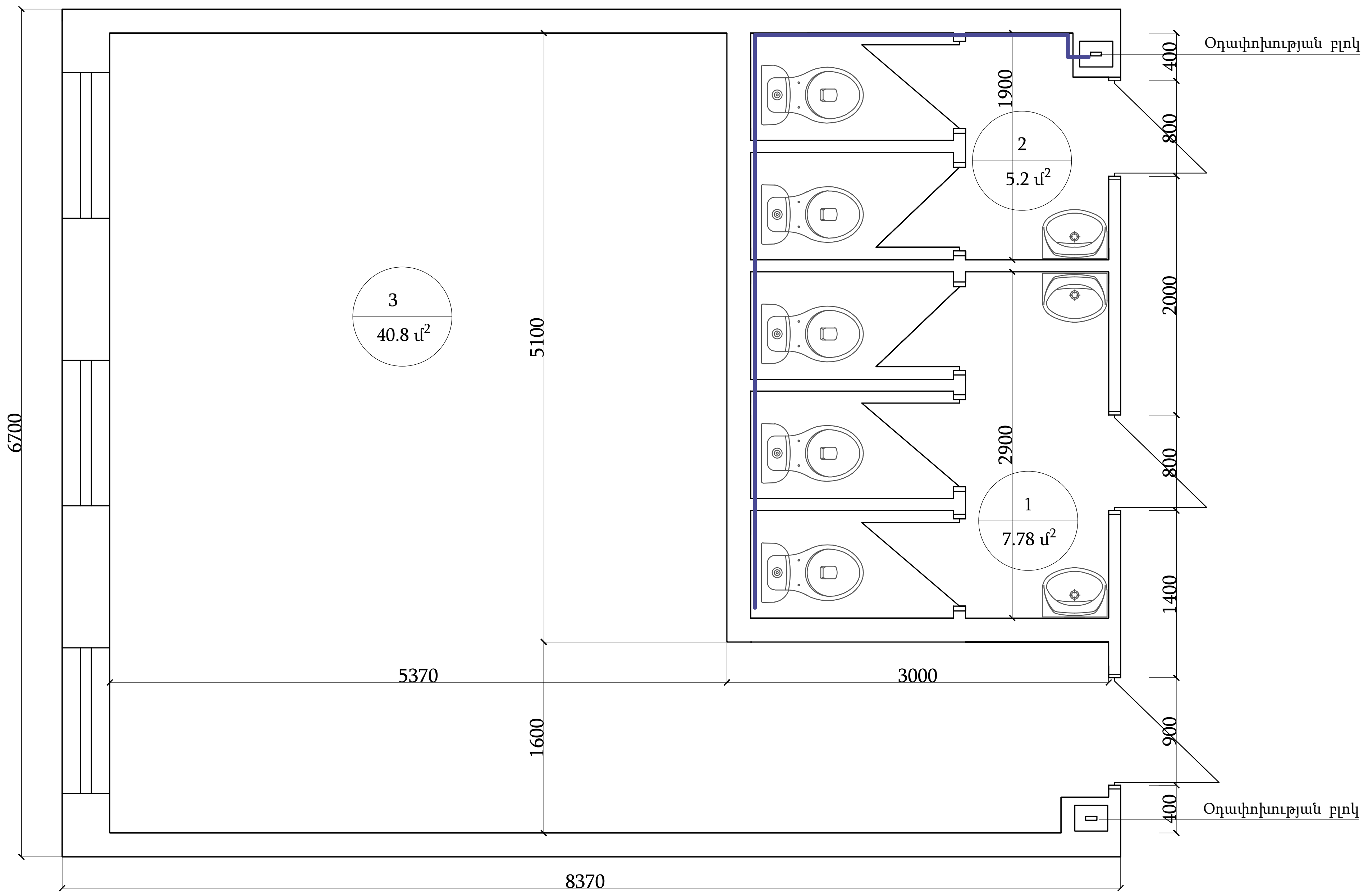

Պայմանական նշաններ

Օդափոխության խողովակ

Պատվիրատու՝ Հ.Հ. Արարատի մարզպետարան				Հ.Հ. Արարատի մարզի Հովտաշեն համայնքի միջ. դպրոցի սանհանգույցների վերանորոգում			Օբյեկտ՝ №15-11/52
Պաշտ.	Ա. Հ. Ա	Ստորագ.	Ա.Ա.				
Տնօրեն՝	Ն. Բունիաթյան			Ճարտարապետաշինարարական մաս	ՓՈՒԼ	ԹԵՐԹ	ԹԵՐԹԵՐ
					ԱՆ	ՃՇ-9	21
				Օդափոխության սխեմա Մ 1:50	«ՇԻՆ ՆԱԽԱԳԻԾ» ՍՊԸ ԼԻՑ. N 15891 2015թ.		

Աշխատանքների ծավալների ամփոփաթերթ

NN	Աշխատանքների անվանումը	չ/մ	ծավալը
1	2	3	4
	Շին վերանորոգման աշխատանքներ		
	Քանդման աշխատանքներ		
1	Հին փայտե դռան տեղահանում	$մ^2$	1.900
2	Մանրահատակի քանդում	$մ^2$	56.100
3	Ց/ավազե հարթաշերտի քանդում Hմիջ=4սմ	$մ^2$	56.1
4	Դռների բացվածքների քանդում պ/բ միջնապատում	$մ^3$	1.600
5	Առաջացած շին աղբի դուրս բերում, բարձում ա/ինքնաթափերի վրա և տեղափոխում 5կմ	տն	1.000
	Շին վերանորոգման աշխատանքներ		
6	20 սմ հաստությամբ պ/բլոկե պատերի շարվածք , անցքերի բետոնացմամբ և ամրանավորումով	$մ^3$	4.900
7	Շարվածքի ամրանավորում Ac-1	տն	0.049
8	10սմ հաստությամբ պ/բ միջնորմների շարվածք ամրանավորումով և բետոնացմամբ	$մ^2$	15.200
9	Շարվածքի ամրանավորում Ac-1	տն	0.030
10	Բացվածքի պատերի ամրացում B-20 դասի բետոնով	$մ^3$	0.350
11	Պատերից գաջե սվաղի քանդում /հախճապակի տակ/	$մ^2$	11.500
12	Մ/պլաստե դռների բլոկների տեղադրում /պրոֆիլ արտերկիր/	$մ^2$	5.250
13	Մ/հանգույցի մ/պլաստե դուռ H=1.5	$մ^2$	6.750
14	Պատերի լավորակ ց/ավազե սվաղ	$մ^2$	38.000
15	Պատերի երեսպատում հախճապակով /H=1.5մ /այդ թվում գլխաթասեր միջ վրա/	$մ^2$	3.850
16	Պատերից և առաստաղից հին ներկի հղկում մաքրում	$մ^2$	140.000
17	Պատերի լավորակ գաջե սվաղ /նոր շարվող պատեր/	$մ^2$	
18	Նույնը նոր դռան շեպերի	$մ^2$	
19	Պատերի և շեպությունների լավորակ լատեքսային ներկում համատարած մածկապատումով	$մ^2$	
20	Առաստաղի լավորակ լատեքսային ներկում համատարած մածկապատումով	$մ^2$	
21	30մմ հաստությամբ ց/ավազե հարթեցնող շերտ	$մ^2$	
22	Կերամիկ սալերից հատակի պատրաստում	$մ^2$	
23	Լամինատե հատակի պատրաստում շրիշակով և սպունգով	$մ^2$	
24	Մ/հանգույցի d=100մմ պոլիվինիքլորիդե խողովակից օդատարի տեղադրում /5տեղ անցքերով/	գմ	

Պատվիրատու՝ Հ.Հ. Արարատի մարզպետարան				Հ.Հ. Արարատի մարզի Հովտաշեն համայնքի միջ. դպրոցի սանհանգույցների վերանորոգում	Օբյեկտ՝ №15-11/52	
Պաշտ.	Ա. Հ. Ա	Ստորագ.	Ա.Ա.	Ճարտարապետաշինարարական մաս	ՓՈՒԼ	ԹԵՐԹ	ԹԵՐԹԵՐ
Տնօրեն՝	Ն. Բունիաթյան				ԱՆ	ՃՇ-10	21
				Աշխատանքների ծավալների ամփոփաթերթ	«ՇԻՆ ՆԱԽԱԳԻԾ» ՍՊԸ ԼԻՑ. N 15891 2015թ.		

Աշխատանքների ծավալների ամփոփաթերթ

Էլեկտրատեխնիկական աշխատանքներ			
1	Վահանակի տեղադրում 4 մոդուլի	հատ	1.000
2	Ավտոմատ անջատիչ 40Ա	հատ	1
3	Ավտոմատ անջատիչ 25Ա	հատ	1
4	Առաստաղային լուսատու 4x18վտ	հատ	14.000
5	Միատեղ անջատիչների տեղադրում	հատ	6.000
6	Վարդակների տեղադրում	հատ	2.000
7	Երկտեղնավոր անջատիչների տեղադրում	հատ	2.000
8	Պղնձե էլեկտրահաղորդալարի անցկացում ППВ 3x2.5մմ2	գմ	90.000
9	տուփ անջատիչների և վարդակների համար	հատ	8.000
10	Տուփ ճյուղավորիչ	հատ	5.000
11	Ճկախողովակ d=20մմ	գմ	28.000

Հիմնական ԷՄ լրակազմի աշխատանքային գծագրերի անվանացանկ

Նշանակում	Անվանումը	Ծանոթ.
ԷՄ-1	Բացատրագիր. Աշխատանքային ծավալների ամփոփաթերթ	
ԷՄ-2	Լուսավորման հատակագիծ Էլեկտրամատակարարման սխեմա	

Բացատրագիր

Նախագծի էլեկտրամատակարման մասի աշխատանքային նախագիծը կատարված է համաձայն հիմնական ճարտարապետաշինարարական մասի աշխատանքային գծագրերի հիման վրա:

Նախագիծը մշակված է 220 Վ լարման համար, որը միանում է 220Վ լարմամբ ներքին ցանցից:

Ըստ էլեկտրամատակարարման հուսալիության աստիճանի հաղորիչները պատկանում են III կարգի :

Ներմիացումը էլ. ցանցից կատարվում է ППВ 3x2.5մմ² հաղորդալարով:

Սանհանգույցի և դասասենյակի էլ. մատակարարումը կատարվում է 16A վահանից և բաժանվում է 2 խմբային գծերի:

I. *խումբ -16A ППВ 3x2.5 մմ² հաղորդալարով, օգտագործվում է դասասենյակի ընդհանուր լուսավորության և 6A խրոցակային վարթակների սնուցման համար:*
II. *խումբ – 16A ППВ 3x2.5 մմ² հաղորդալարով օգտագործվում է սանհանգույցի ընդհանուր լուսավորության համար:*

Անջատիչները տեղադրել H=1.5 մ բարձրությամբ:

Խրոցակային վարթակները տեղադրել H=0.8մ բարձրությամբ:

Շին. մոնտաժային աշխատանքների ժամանակ ճյուղավորիչ տուփը տեղադրել մեկ ուղղության վրա ուղղահայաց և խրոցակային վարթակները հորիզոնական մեկ ուղղության վրա:

Շահագործման անվտանգության կանոնները ապահովելու նպատակով բոլոր էլեկտրական սարքավորումների մետաղական ոչ հոսանքատար մասերը հողանցել միացնելով ցանցի « 0 » - ական հաղորդիչին:

Էլ. մատակարարման նախագիծը կատարված է համաձայն ВСН - 59 - 86 - ի և ПУЭ - 86 – ի պահանջների:

Պատվիրատու՝ Հ.Հ. Արարատի մարզպետարան				Հ.Հ. Արարատի մարզի Հովտաշեն համայնքի միջ. դպրոցի սանհանգույցների վերանորոգում			Օբյեկտ՝ №15-11/52
Պաշտ.	Ա. Հ. Ա	Ստորագ.	Ա.Ա.				
Տնօրեն՝	Ն. Բունիաթյան			Էլեկտրամատակարարում	ՓՈՒԼ	ԹԵՐԹ	ԹԵՐԹԵՐ
					ԱՆ	ԷՄ-1	21
				Բացատրագիր, աշխատանքային ծավալների ամփոփաթերթ	«ՇԻՆ ՆԱԽԱԳԻԾ» ՍՊԸ Լից. N 15891 2015թ.		

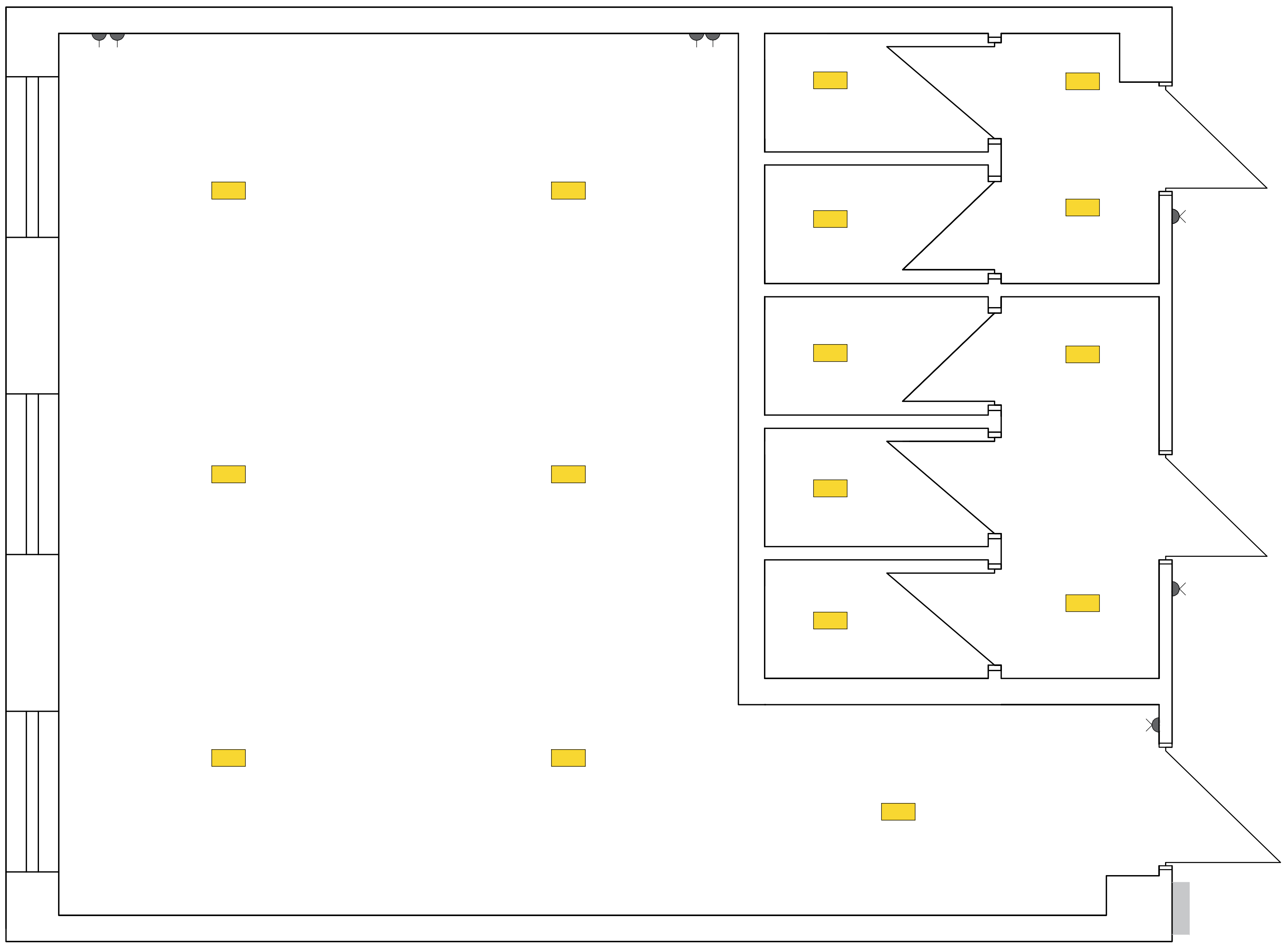

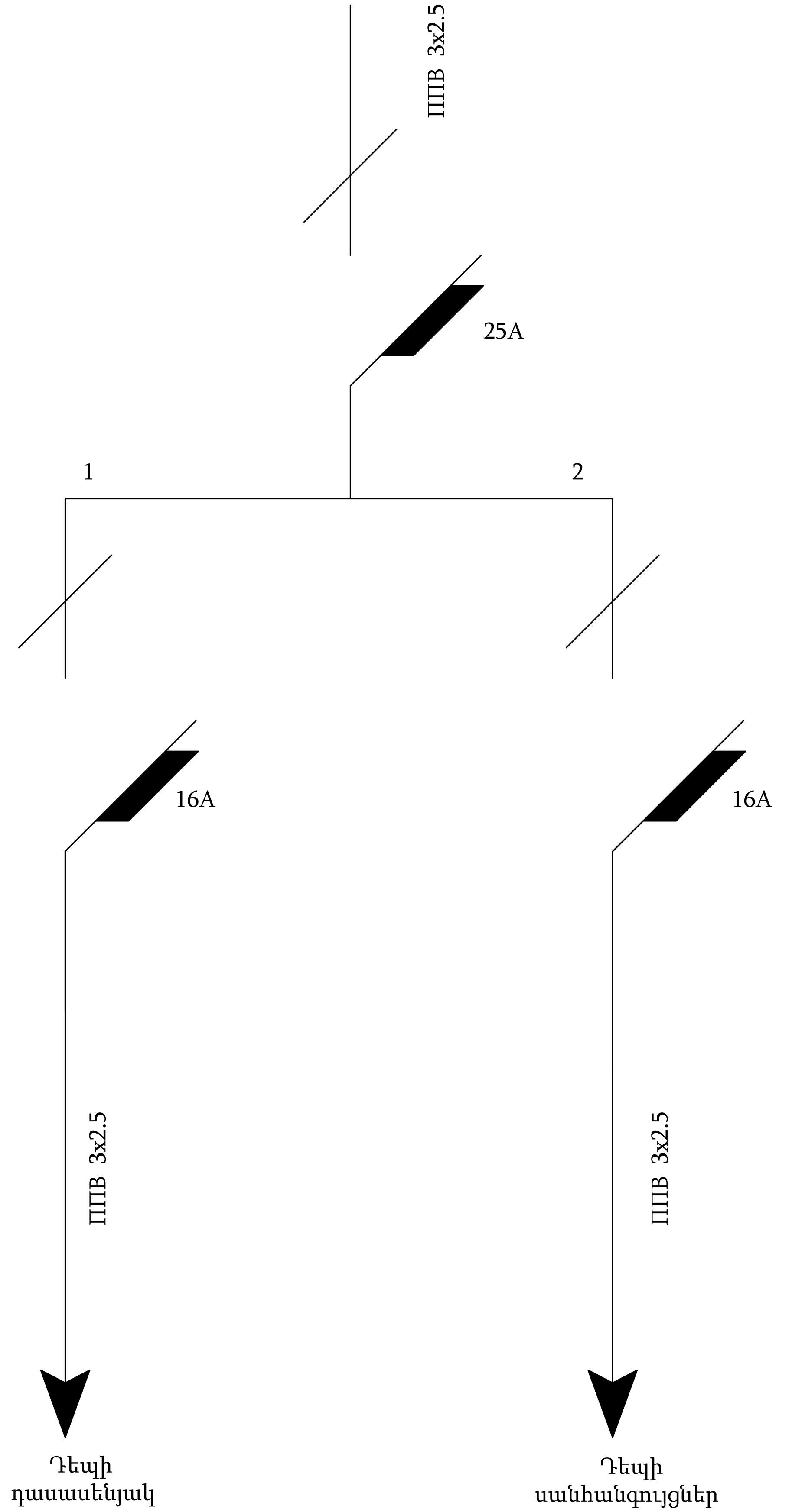

Պատվիրատու՝ Հ.Հ. Արարատի մարզպետարան				Հ.Հ. Արարատի մարզի Հովտաշեն համայնքի միջ. դպրոցի սանհանգույցների վերանորոգում		Օբյեկտ՝ №15-11/52
Պաշտ.	Ա. Հ. Ա	Ստորագ.	Ա.Ա.			
Տնօրեն՝	Ն. Բունիաթյան			Էլեկտրամատակարարում	ՓՈՒԼ / ԱՆ	ԹԵՐԹ / ԷՄ-2 — ԹԵՐԹԵՐ / 21
				Լուսավորման հատակագիծ Մ1:50 Էլեկրամատակարարման սխեմանա	«ՇԻՆ ՆԱԽԱԳԻԾ» ՍՊԸ Լից. N 15891 2015թ.	

Հիմնական ՀՄ լրակազմի աշխատանքային գծագրերի անվանացանկ		
Նշանակում	Անվանումը	Ծանոթ.
ՀՄ-1	Բացատրագիր	
ՀՄ-2	Ներքին ջրամատակարարման և կոյուղու հատակագիծ	
ՀՄ-3	Արտաքին ջրամատակարարման և կոյուղու հատակագիծ	
ՀՄ-4	Խրամուղու կտրվածք	
ՀՄ-5	Աշխատանքային ծավալների ամփոփաթերթ	

Բացատրագիր

Հիդրոտեխնիկական մասի աշխատանքային նախագիծը կատարված է հիմնական ճարտարապետաշինարարարկան մասի աշխատանքային գծագրերի համաձայն:

Նախագծով նախատեսվում է իրականացնել Հ.Հ. Արարատի մարզի Հովտաշեն համայնքի միջնակարգ դպրոցի սանհանգույցի ներքին ջրմուղ և կենցաղային կոյուղի:

Սանհանգույցի ներքին ջրմուղը իրականացնել փակուղային տարբերակով Ø25 մմ պոլիպրոպիլենային խողովակներով, ներմիանալով դպրոցը սնուցող Ø50 մմ պոլիեթիլենային կենցաղային ջրագծին:

Ջրմուղի կանգնակները տեղադրել պատերի վրա H=400 մմ բարձրությամբ:

Կենցաղային կոյուղու ցանցը իրականացնել Ø100մմ և Ø50մմ պալիվինիքլորիդե խողովակներից, ներմիանալով դպրոցի գործող կենցաղային կոյուղու դիտահորին:

Կոյուղու և ներքին ջրմուղի շին. մոնտաժային աշխատանքները իրականացնել համաձայն ՀՀՇՆ 40-01.01-2014 – ի պահանջներին

Նախագիծը կատարված է Հ.Հ. տարածքում գործող նորմատեխնիկական փաստաթղթերի պահանջներին համաաձայն:

Ներքին ջրամատակարարման ցանց և կոյուղի			
1	Պոլիպրոպիլենային խողովակաշարի տեղադրում պատերի վրա և հատակում Φ25մմ,լվացումով, քլորացումով ,փորձարկումով	գմ	8.500
2	Պոլիպրոպիլենային խողովակաշարի տեղադրում պատերի վրա և հատակում Φ15մմ,լվացումով, քլորացումով ,փորձարկումով	գմ	1.000
3	Փականների տեղադրում Φ25մմ	հատ	2.000
4	Փականների տեղադրում Φ15մմ	հատ	4.000
5	Խողովակների ջերմոմեկուսացում ռետինե խողովակներից d=25մմ	գմ	21.000
6	Լվացարանների ծորակների տեղադրում D15	հատ	3.000
7	Ճկախողովակի տեղադրում զուգարանակոնքի L=0.6մ	հատ	5.000
8	Անցքերի բացում պատերում և միջնապատերում D50մմ 38սմ L=0.4մ	տեղ	6.000

Պայմանական նշաններ

Նախագծվող ջրագիծ

Նախագծվող կոյուղի

Հոսակ

Պատվիրատու՝ Հ.Հ. Արարատի մարզպետարան				Հ.Հ. Արարատի մարզի Հովտաշեն համայնքի միջ. դպրոցի սանհանգույցների վերանորոգում			Օբյեկտ՝ №15-11/52
Պաշտ.	Ա. Հ. Ա	Ստորագ.	Ա.Ա.	Հիդրոտեխնիկական մաս	ՓՈՒԼ	ԹԵՐԹ	ԹԵՐԹԵՐ
Տնօրեն՝	Ն. Բունիաթյան				ԱՆ	ՀՄ-1	21
				Բացատրագիր	«ՇԻՆ ՆԱԽԱԳԻԾ» ՍՊԸ ԼԻՑ. N 15891 2015թ.		

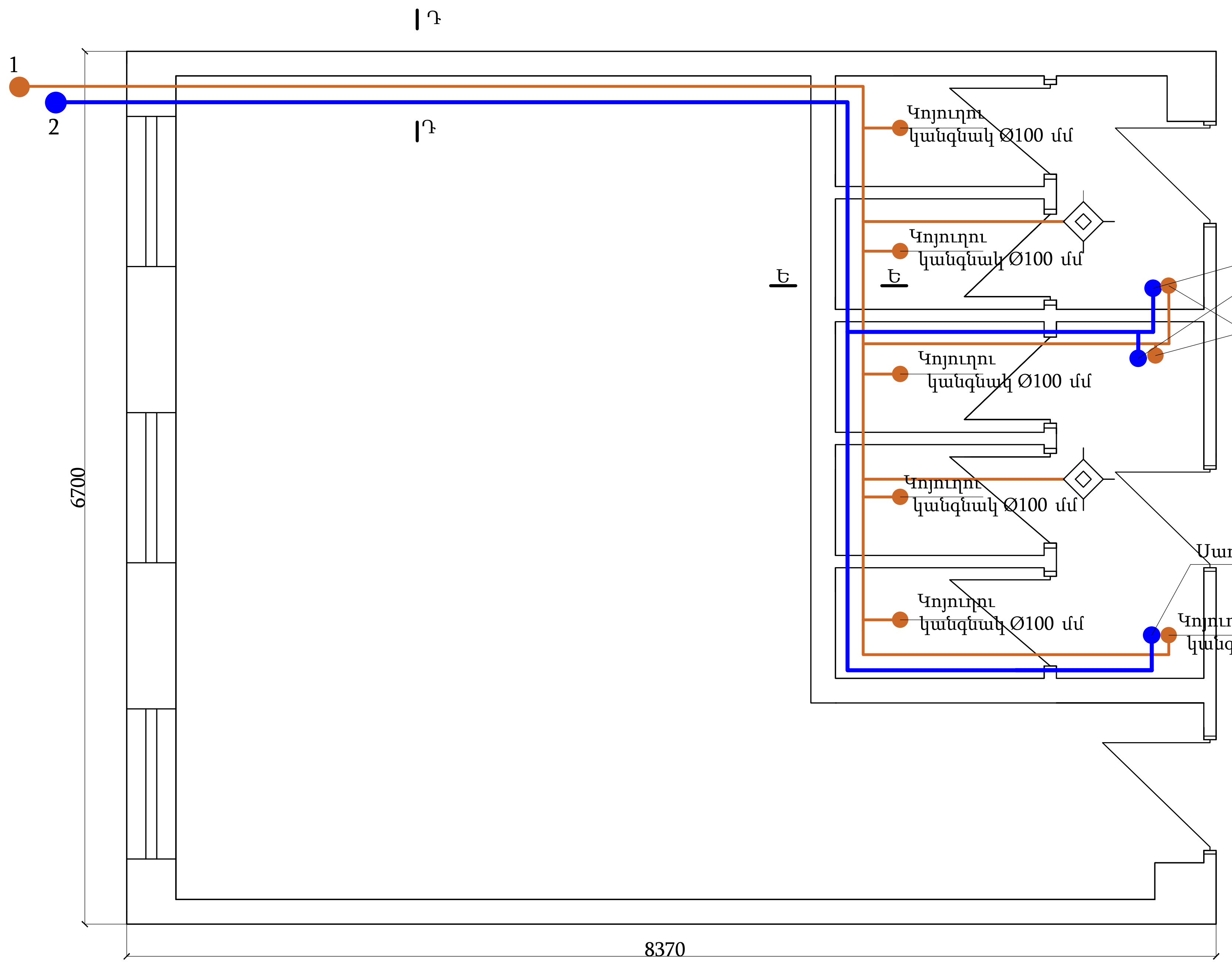

Կտրվածք՝ Դ-Դ

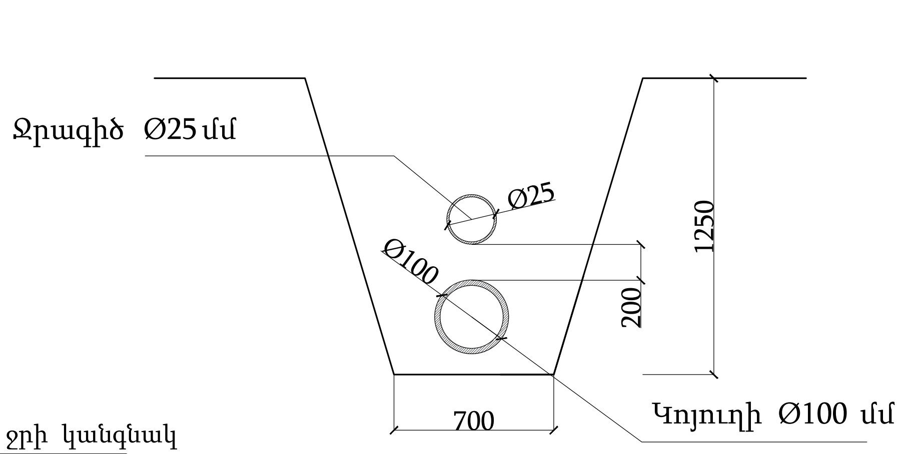

Կտրվածք՝ Ե-Ե

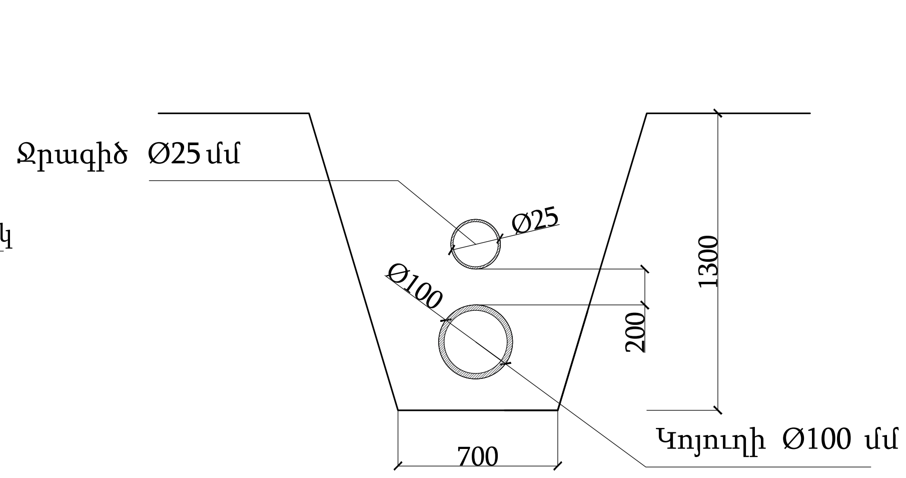

ԾԱՆՈԹՈՒԹՅՈՒՆ

Բոլոր չափերը տրված են մմ-ով:
Ջրագիծը և կենցաղային կոյուղու ցանցի մոնտաժումը իրականացնել համաձայն ՀՀՇՆ 40-01.01-2014-ի պահանջներին համաձայն:
Միջնորմների և կրող պատերի հետ հատման տեղամասերում ջրագծերը և կենցաղային կոյուղին անցկացնել պողպատյա պաշտպանիչ պատյանների միջով:

Պայմանական նշաններ

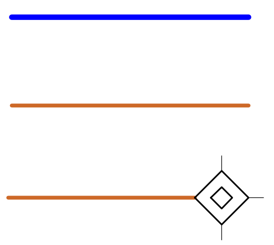

Նախագծվող ջրագիծ

Նախագծվող կոյուղի

Հոսակ

Պատվիրատու՝ Հ.Հ. Արարատի մարզպետարան				Հ.Հ. Արարատի մարզի Հովտաշեն համայնքի միջ. դպրոցի սանհանգույցների վերանորոգում			Օբյեկտ՝ №15-11/52
Պաշտ.	Ա. Հ. Ա	Ստորագ.	Ա.Ա.				
Տնօրեն՝	Ն. Բունիաթյան	[signature]		Հիդրոտեխնիկական մաս	ՓՈՒԼ	ԹԵՐԹ	ԹԵՐԹԵՐ
					ԱՆ	ՀՄ-2	21
				Ներքին ջրամատակարարման և կոյուղու հատակագիծ	«ՇԻՆ ՆԱԽԱԳԻԾ» ՍՊԸ Լից. N 15891 2015թ.		

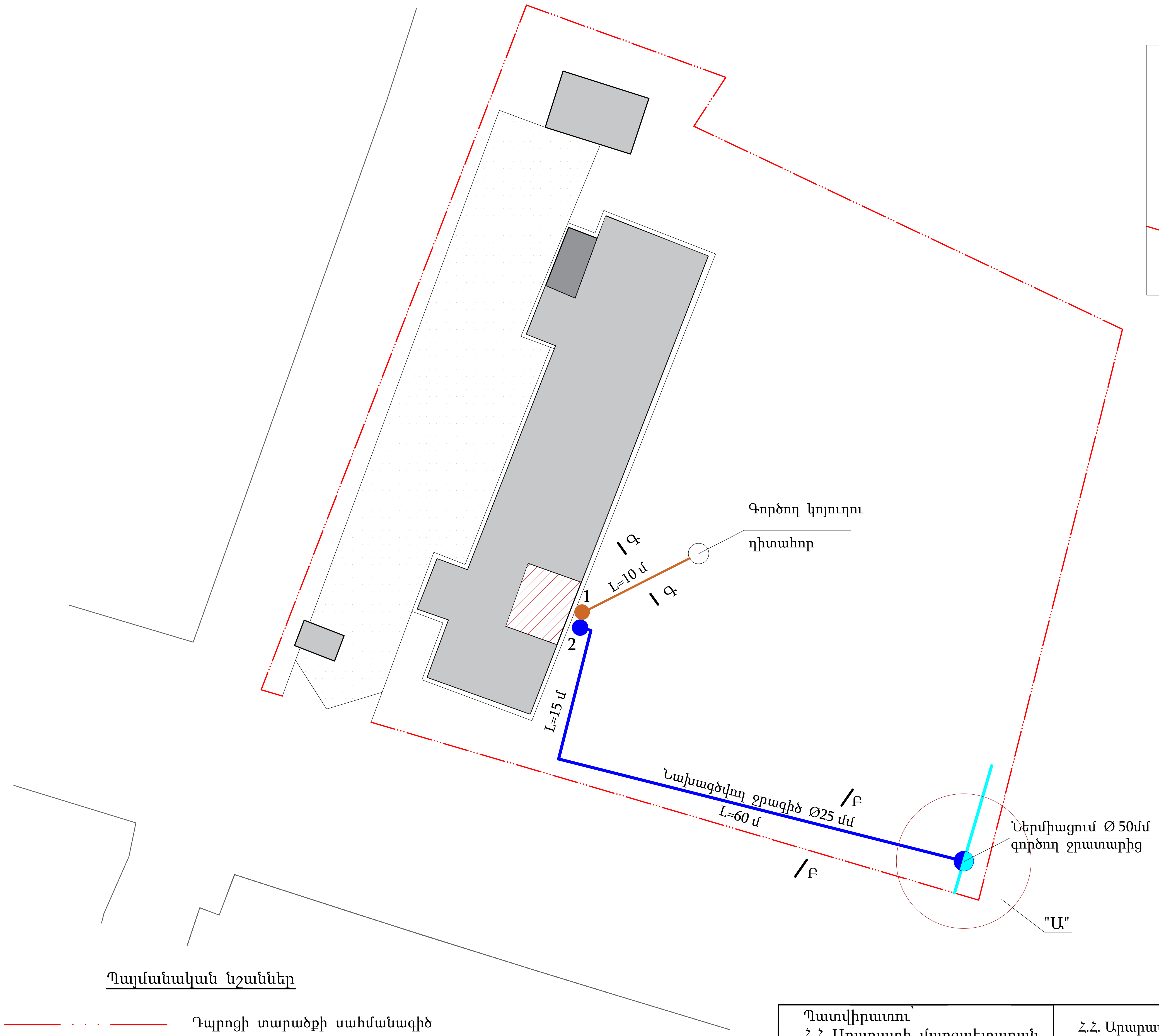

"Ա"

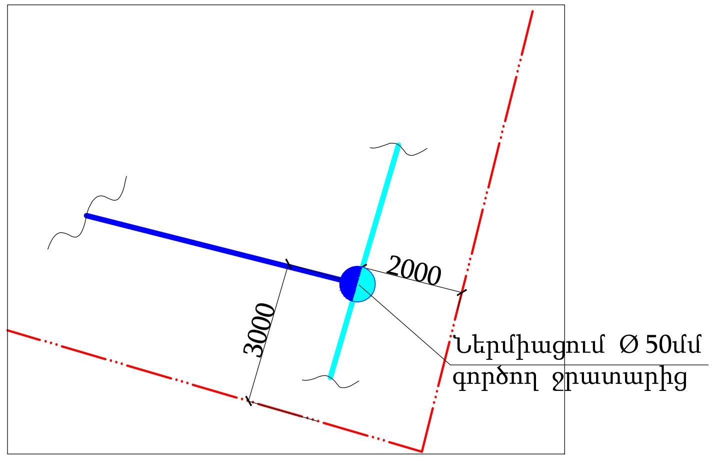

ԾԱՆՈԹՈՒԹՅՈՒՆ

Բոլոր չափերը տրված են մմ-ով:
Ջրագիծը և կենցաղային կոյուղու ցանցի մոնտաժումը իրականացնել համաձայն ՀՀՇՆ 40-01.01-2014-ի պահանջներին համաձայն:
Միջնորմների և կրող պատերի հետ հատման տեղամասերում ջրագծերը և կենցաղային կոյուղին անցկացնել պողպատյա պաշտպանիչ պատյանների միջով:

Պայմանական նշաններ

- Դպրոցի տարածքի սահմանագիծ
- Գոյություն ունեցող Ø50 մմ ջրագիծ
- Նախագծվող Ø 25 մմ ջրագիծ
- Նախագծվող Ø 100 մմ արտաքին կոյուղագիծ

Պատվիրատու՝ Հ.Հ. Արարատի մարզպետարան				Հ.Հ. Արարատի մարզի Հովտաշեն համայնքի միջ. դպրոցի սանհանգույցների վերանորոգում			Օբյեկտ՝ №15-11/52
Պաշտ.	Ա. Հ. Ա	Ստորագ.	Ա.Ա.				
Տնօրեն՝	Ն. Բունիաթյան			Հիդրոտեխնիկական մաս	ՓՈՒԼ	ԹԵՐԹ	ԹԵՐԹԵՐ
					ԱՆ	ՀՄ-3	21
				Արտաքին ջրամատակարարման և կոյուղու հատակագիծ	«ՇԻՆ ՆԱԽԱԳԻԾ» ՍՊԸ ԼԻՑ. N 15891 2015թ.		

Կտրվածք՝ Գ - Գ

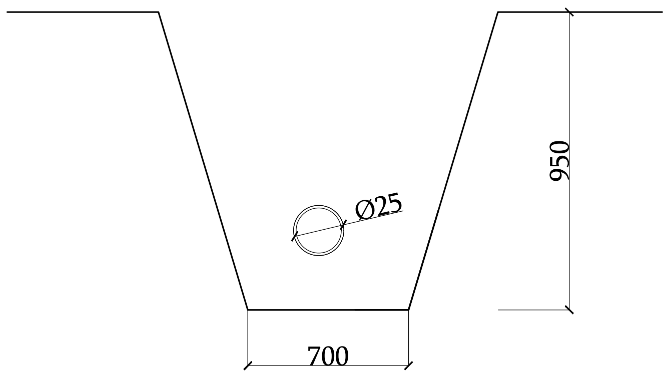

Կտրվածք՝ Գ - Գ

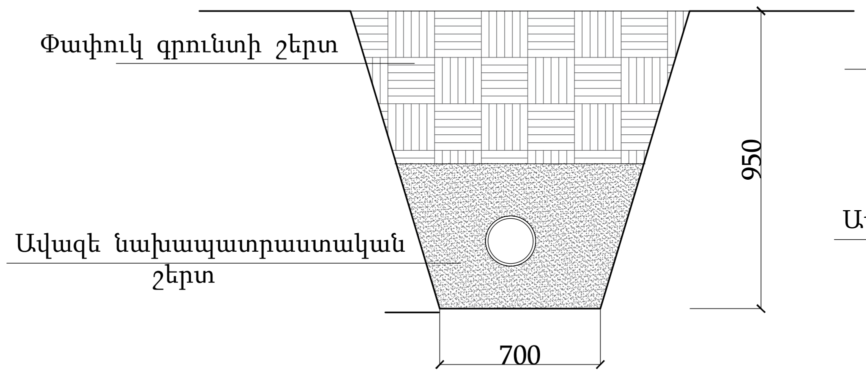

Կտրվածք՝ Ե - Ե

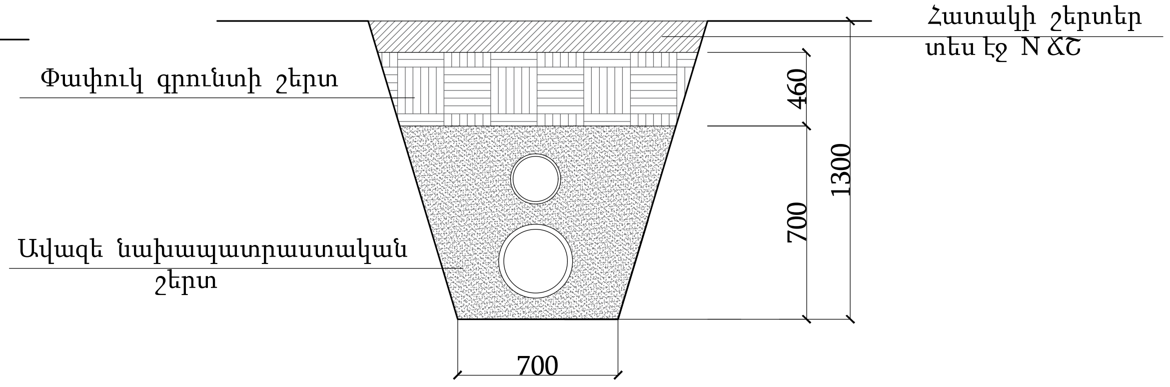

Կտրվածք՝ Բ - Բ

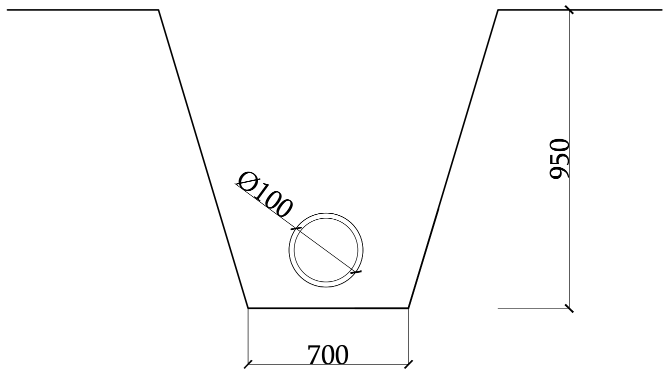

Կտրվածք՝ Բ - Բ

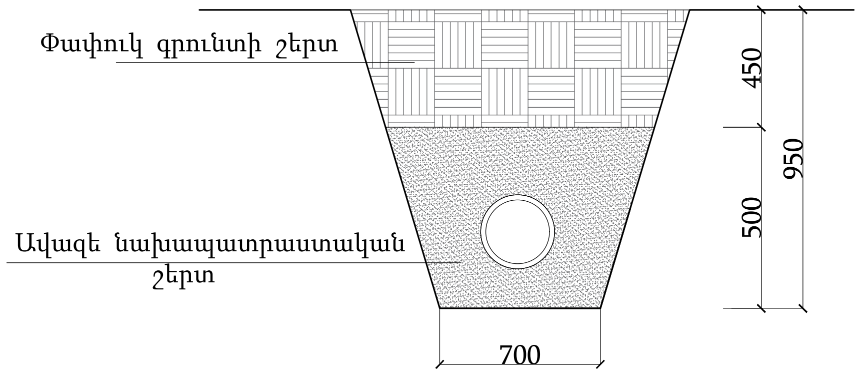

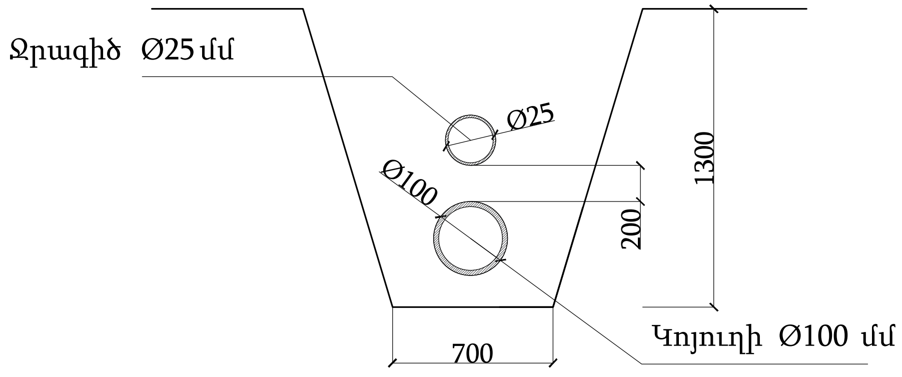

Կտրվածք՝ Դ-Դ

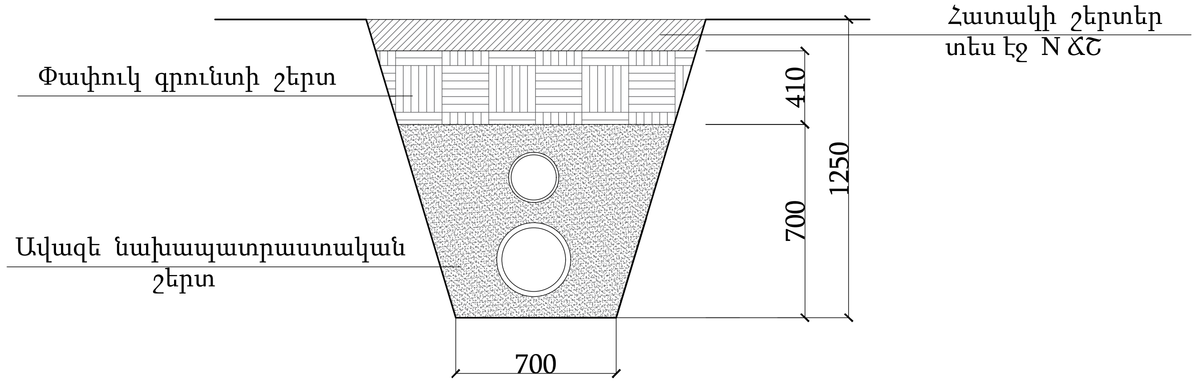

Պատվիրատու՝
Հ.Հ. Արարատի մարզպետարան

Պաշտ.	Ա. Հ. Ա	Ստորագ.	Ա.Ա.
Տնօրեն՝	Ն. Բունիաթյան		

Հ.Հ. Արարատի մարզի Հովտաշեն համայնքի միջ. դպրոցի սանհանգույցների վերանորոգում

Օբյեկտ՝ №15-11/52

Հիդրոտեխնիկական մաս

ՓՈՒԼ	ԹԵՐԹ	ԹԵՐԹԵՐ
ԱՆ	ՀՄ-4	21

Խրամուղիների կտրվածք

«ՇԻՆ ՆԱԽԱԳԻԾ» ՍՊԸ
Լից. N 15891
2015թ.

Կոյուղի

9	3-րդ կարգի բնահողի մշակում ձեռքով	$м^3$	0.850
10	Բնահողի ետլիցք ձեռքով	$м^3$	0.680
11	Ավելնորդ բնահողի բարձում ա/ինքնաթափերի վրա և տեղափոխում 5կմ	տն	0.300
12	Կոյուղու պոլիվինիլքլորիդե խողովակների տեղադրում հատակների տակ Φ100մմ /փորձարկումով/	գմ	17.000
13	Կոյուղու պոլիվինիլքլորիդե խողովակների տեղադրում պատերի վրա Φ50մմ /փորձարկումով/	գմ	10.000
14	Կոյուղու ձևավոր մասերի տեղադրում D=100մմ	հատ	8.000
15	Կոյուղու ձևավոր մասերի տեղադրում D=50մմ	հատ	6.000
16	Զուգարանակոնքի տեղադրում	հատ	5.000
17	Լվացարանի տեղադրում	հատ	3.000
18	Հոսակի տեղադրում Φ50մմ	հատ	1.000

Արտաքին ջրամատակարարման ցանց

1	3-րդ կարգի բնահողի մշակում էքսկավատորով կողլիցք	$м^3$	68.000	0.603
2	3-րդ կարգի բնահողի մշակում ձեռքով	$м^3$	7.000	2.553
3	Հետ լիցք ավազով	$м^3$	10.500	3.700
4	Բնահողի ետլիցք ձեռքով	$м^3$	59.300	1.068
5	Ավելնորդ բնահողի բարձում ա/ինքնաթափերի վրա և տեղափոխում 5կմ	տն	28.200	2.619
6	Ավազե նախապատրաստական շերտ պատրաստում H=10սմ	$м^3$	5.250	4.961
7	Պոլիպրոպիլենային խողովակների տեղադրում Φ25մմ, փորձարկումով	գմ	76.000	0.598
8	Պ/պրոպիլենային ձևավոր մասր	հատ	5.000	0.079
9	Փականների տեղադրում Φ25մմ	հատ	2.000	5.360
10	Միացում գործող ջրագծին D50մմ	տեղ	1.000	3.289

Արտաքին կոյուղագիծ

1	3-րդ կարգի բնահողի մշակում ձեռքով	$м^3$	8.200
2	Հետ լիցք ավազով	$м^3$	1.900
3	Բնահողի ետլիցք ձեռքով	$м^3$	5.640
4	Ավելնորդ բնահողի բարձում ա/ինքնաթափերի վրա և տեղափոխում 5կմ	տն	4.700
5	Ավազե նախապատրաստական շերտ պատրաստում H=10սմ	$м^3$	0.650
6	Կոյուղու պլլիվինիքլորիդե խողովակների տեղադրում Φ100մմ, փորձարկումով	գմ	10.500
7	Մետաղական խողովակներից պատյանի տեղադրում d=300մմ	գմ	0.500
8	Խողովակի ձևավոր մասերի տեղադրում D=100մմ	հատ	3.000

Պատվիրատու՝ Հ.Հ. Արարատի մարզպետարան				Հ.Հ. Արարատի մարզի Հովտաշեն համայնքի միջ. դպրոցի սանհանգույցների վերանորոգում	Օբյեկտ՝ №15-11/52		
Պաշտ.	Ա. Հ. Ա	Ստորագ.	Ա.Ա.				
Տնօրեն՝	Ն. Բունիաթյան	[signature]		Հիդրոտեխնիկական մաս	ՓՈՒԼ	ԹԵՐԹ	ԹԵՐԹԵՐ
					ԱՆ	ՀՄ-5	21
				Աշխատանքների ծավալների ամփոփաթերթ	«ՇԻՆ ՆԱԽԱԳԻԾ» ՍՊԸ Լից. N 15891 2015թ.		

Բացատրագիր

Նախագծի տեխնոլոգիական մասը մշակված է աշխատանքային նախագծի ծավավալների համայայն:

Շին. հրապարակի կահավորմումը կատարված է ելնելով տեխնոլոգիական պրոցեսներից:

Շին. հրապարակում նախատեսված է բաց պահեստ սորում նյութերի համար, և փակ պահեստ:

Շին. մոնտաաժային աշխատանքների կատարման ժամանակացույցը կազմված է հաձայն կատարվելիք աշխտանքների ծավալների և տեխնոլոգիական պրոցեսների , կապալառու կազմակերպության նկատմամբ մինիմալ պահանջներով:

Շին. մոնտաժային աշխատանքների ժամանակ խստագույն կերպով պահպանել անվտանգության և հրդեհային անվտանգության կանոնները:

Շին. մոնտաժային աշխատանքների ժամանակ ի հայտ եկած բոլոր տեխնիական խնդիրների համձայնեցումը կատարում է կապալռու ընկերությունը:

Հիմնական ՏՄ լրակազմի աշխատանքային գծագրերի անվանացանկ

Նշանակում	Անվանումը	Ծանոթ.
ՏՄ-1	Բացատրագիր	
ՏՄ-2	Շին. Գլխավոր հատակագիծ	
ՏՄ-3	Փակ պահեստների հատակագիծ	
ՏՄ-4	Օրացույցային գրաֆիկ	

Աշխատանքների կատարման համար անհրաժեշտ մասնագիտական կազմը

N/N	Անվանումը	Քանակը (մարդ)
1	Աշղեկ	1
2	Ծեփագործ վարպետ	1
3	Որմնադիր վարպետ	2
4	Սալիկապատող վարպետ	1
5	Փականագործ վարպետ	1
6	Օժանդակ բանվոր	6
7	Վարորդ	1

Աշխատանքների կատարման համար անհրաժեշտ լիցենզիաների ցանկը

N/N	Անվանումը	
1	Շինարարության իրականացում՝ հասարակական բնակելի արտադրական	
2	Շինարարության իրականացում՝ էներգետիկ	
3	Շինարարության իրականացում՝ հիդրոտեխնիկ	

Պատվիրատու՝ Հ.Հ. Արարատի մարզպետարան				Հ.Հ. Արարատի մարզի Հովտաշեն համայնքի միջ. դպրոցի սանհանգույցների վերանորոգում	Օբյեկտ՝ №15-11/52	
Պաշտ.	Ա. Հ. Ա	Ստորագ.	Ա.Ա.			
Տնօրեն՝	Ն. Բունիաթյան			Տեխնոլոգիական մաս	ՓՈՒԼ	ԹԵՐԹ	ԹԵՐԹԵՐ
					ԱՆ	ՏՄ-1	21
				Բացատրագիր	«ՇԻՆ ՆԱԽԱԳԻԾ» ՍՊԸ Լից. N 15891 2015թ.		

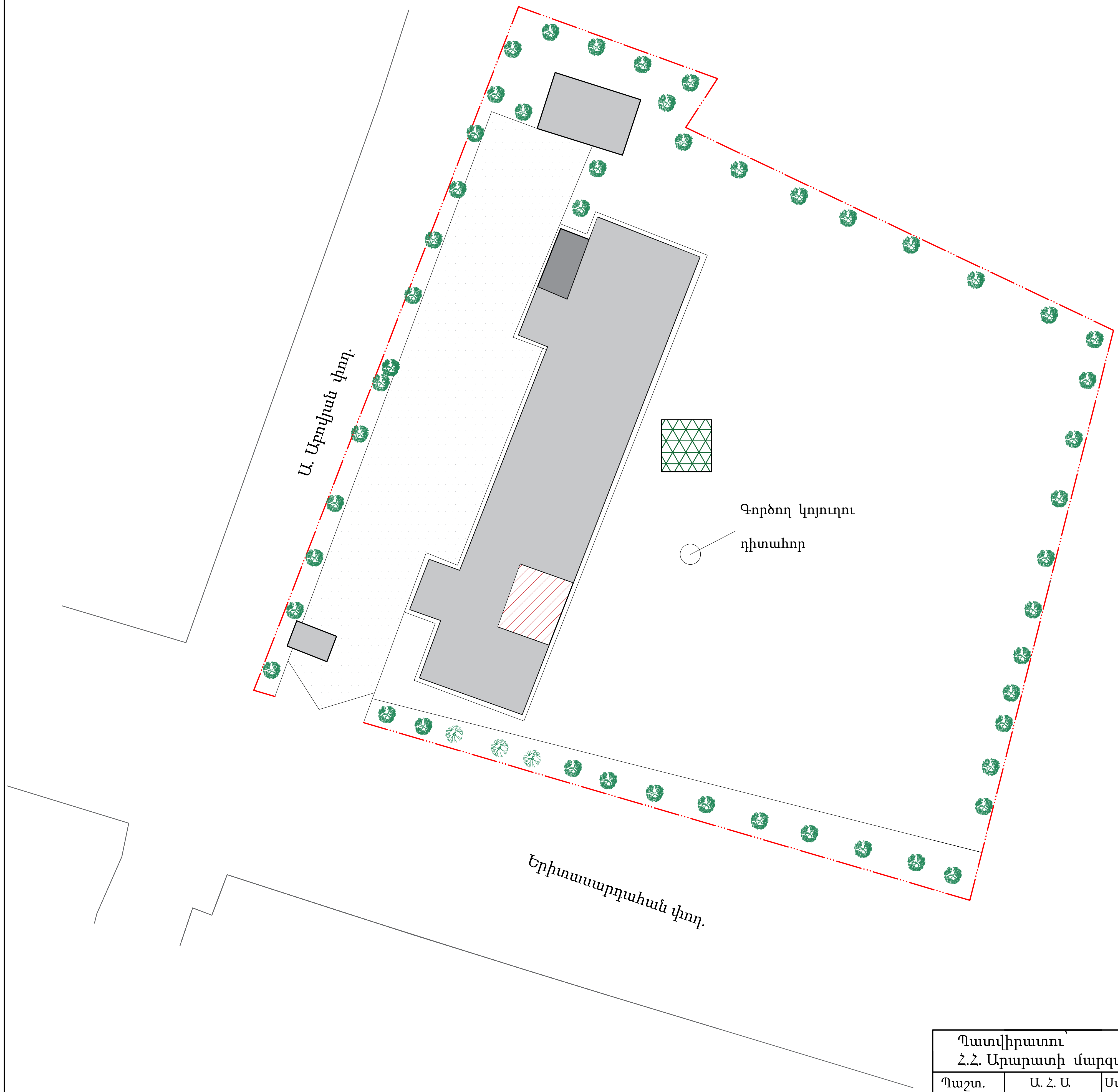

Պայմանական նշաններ

- Դպրոցի տարածքի սահմանագիծ
- Վերանորոգվող հատված
- Բաց պահեստ

«Համաձայնեցված է»

Հովտաշեն համայնքի ղեկավար — Խ. Խաչատրյան

Դպրոցի տնօրեն — Վ. Հովհաննիսյան

Պատվիրատու՝ Հ.Հ. Արարատի մարզպետարան				Հ.Հ. Արարատի մարզի Հովտաշեն համայնքի միջ. դպրոցի սանհանգույցների վերանորոգում			Օբյեկտ՝ №15-11/52
Պաշտ.	Ա. Հ. Ա	Ստորագ.	Ա.Ա.				
Տնօրեն՝	Ն. Բունիաթյան			Տեխնոլոգիական մաս	ՓՈՒԼ	ԹԵՐԹ	ԹԵՐԹԵՐ
					ԱՆ	ՏՄ-2	21
				Շին. գլխավոր հատակագիծ	«ՇԻՆ ՆԱԽԱԳԻԾ» ՍՊԸ Լից. N 15891 2015թ.		

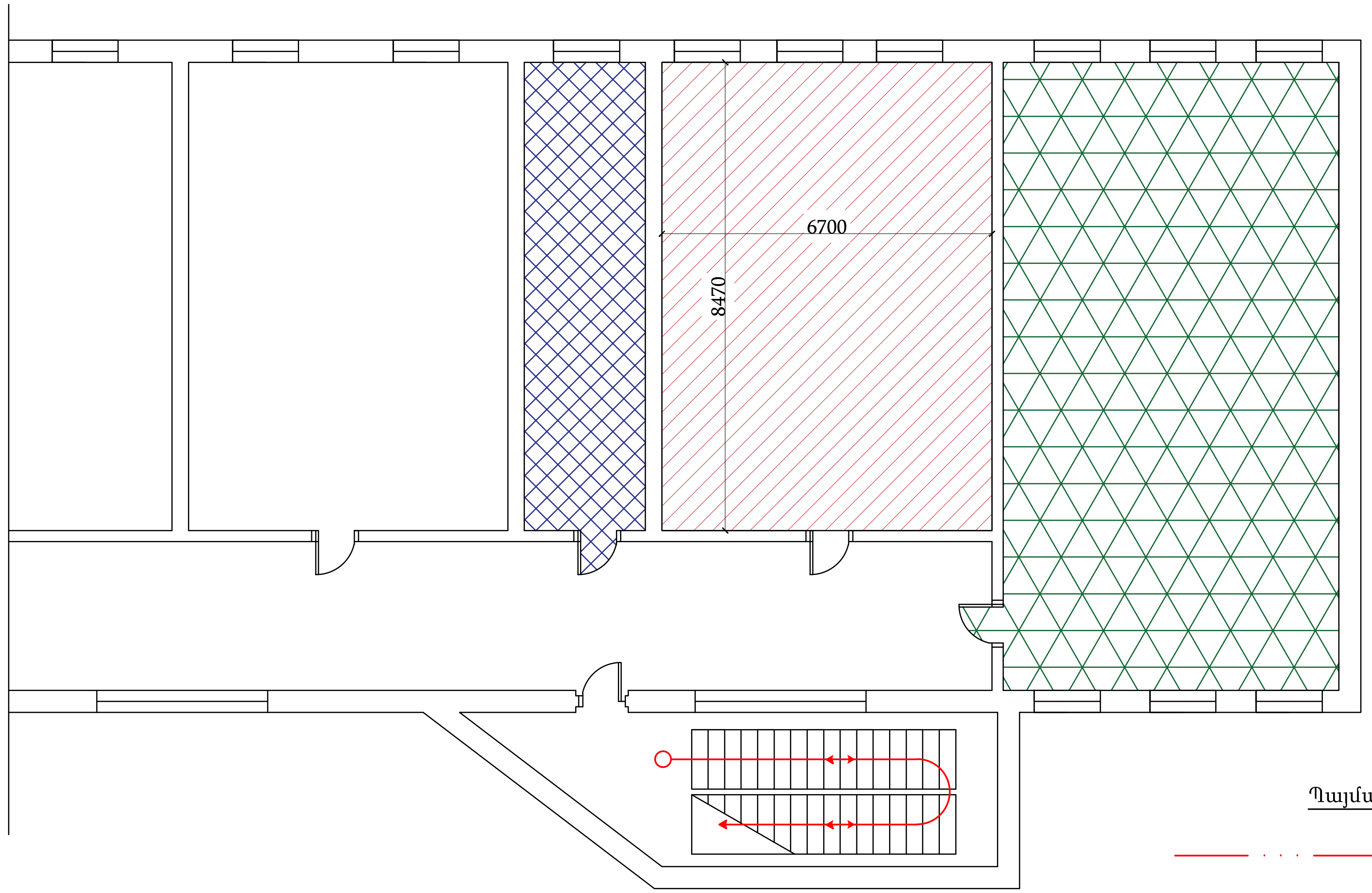

Պայմանական նշաններ

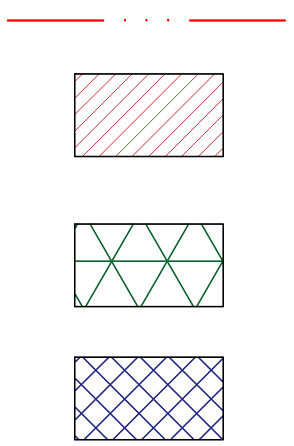

Դպրոցի տարածքի սահմանագիծ

Վերանորոգվող հատված

Փակ պահեստ

Հանդերձարան

«Համաձայնեցված է»

Հովտաշեն համայնքի ղեկավար Խ. Խաչատրյան

Դպրոցի տնօրեն Վ. Հովհաննիսյան

Պատվիրատու՝ Հ.Հ. Արարատի մարզպետարան				Հ.Հ. Արարատի մարզի Հովտաշեն համայնքի միջ. դպրոցի սանհանգույցների վերանորոգում			Օբյեկտ՝ №15-11/52
Պաշտ.	Ա. Հ. Ա	Ստորագ.	Ա.Ա.				
Տնօրեն՝	Ն. Բունիաթյան			Տեխնոլոգիական մաս	ՓՈՒԼ	ԹԵՐԹ	ԹԵՐԹԵՐ
					ԱՆ	ՏՄ-3	21
				Փակ պահեստների հատակագիծ	«ՇԻՆ ՆԱԽԱԳԻԾ» ՍՊԸ ԼԻՑ. N 15891 2015թ.		

ՇԻՆ ԱՇԽԱՏԱՆՔՆԵՐԻ ԿԱՏԱՐՄԱՆ ԺԱՄԱՆԱԿԱՑՈՒՅՑ

N/N	ՇԻՆ ԱՇԽԱՏԱՆՔՆԵՐԻ ԱՆՎԱՆՈՒՄԸ	ԱՄԻՍՆԵՐ			
		1	2	2	
1.	Նախապատրաստական աշխատանքներ				
2.	Քանդման աշխատանքներ				
3.	Շին. վերանորոգման աշխատանքներ				
4.	Ջրամատակարարում և կոյուղի				

ԾԱՆՈԹՈՒԹՅՈՒՆ

Շին մոնտաժարին աշխատանիների տևողությունը հաշվարկված է համաձայն Հ.Հ. Տարածքում գործող նորմատեխնիկական փաստաթղթերի պահանջների՝ կապալառու կազմակերպության տվյալ աշխատանքների կատարման համար անհրաժեշտ նյութատեխնիկական հագեցվածության մինիմալ պայմանից:
Շին մոնտաժային աշխատանքների կատարումը հնարավոր է կատարել ավելի սեղմ ժամկետում կախված կապալարու կազմակերպության նյութատեխնիկական հագեցվածության մակարդակից:

Պատվիրատու՝ Հ.Հ. Արարատի մարզպետարան				Հ.Հ. Արարատի մարզի Հովտաշեն համայնքի միջ. դպրոցի սանհանգույցների վերանորոգում	Օբյեկտ՝ №15-11/52		
Պաշտ.	Ա. Հ. Ա	Ստորագ.	Ա.Ա.				
Տնօրեն՝	Ն. Բունիաթյան			Տեխնոլոգիական մաս	ՓՈՒԼ	ԹԵՐԹ	ԹԵՐԹԵՐ
					ԱՆ	ՏՄ-4	21
				Օրացույցային գրաֆիկ	«ՇԻՆ ՆԱԽԱԳԻԾ» ՍՊԸ ԼԻՑ. N 15891 2015թ.		